La Escandella
ROOFING THE WORLD

TRADICIONAL
La Escandella

Fiche technique **Q14**

Fabricant:	Cerámica La Escandella S.A.
Localisé à:	Agost (Alicante) - España
Nom Commercial:	Remate lateral teja plana izquierdo **Q14**

Dimensions*	**A**	466 mm
	B	85 mm
	$\mathbf{C}_{max}$	192 mm
	$\mathbf{C}_{min}$	145 mm
Pièces/ml		3 ud/ml
Poids/unité		2,5 kg
Unités/palettes		105

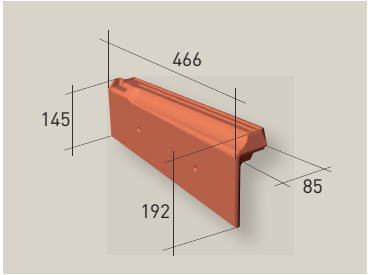

* Las dimensiones de la pieza presentadas en este cuadro admiten una tolerancia normativa del ±2%.

Caractéristiques structurelles:	UNE EN 1304	≤ 2,5
Imperméabilité (cm^3 / cm^2*jour):	UNE EN 539-1	Valeur moyenne ≤ 0,5 ; Valeur individuelle ≤ 0,6
Résistance au gel:	UNE EN 539-2	≥ 150
Réaction au feu:	UNE EN 13501-1	A1
Comportement face au feu :	UNE EN 13501-5	B_{roof}

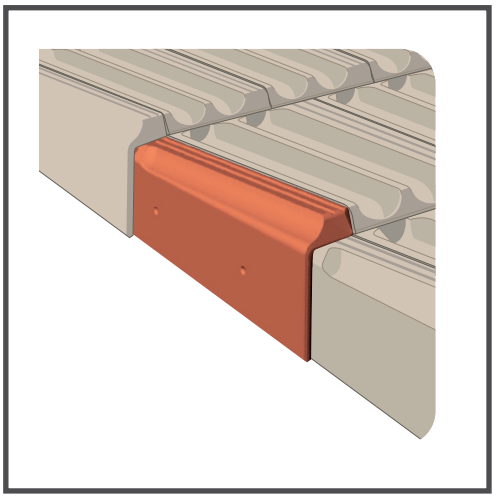

Information supplémentaire

Finitions de surface : Décoration de surface avec engobes colorés

Faîtière:	Q01 et Q02
Fronton:	Q05
Pré-trou:	Pour éviter la casse des pièces spéciales il est nécessaire de percer un pré-trou avec un coup de vis (ø max. 4mm), avant de clouer ou de percer la pièce directement.

GARANTÍA 35 AÑOS La Escandella

CE

EN 539-2 Resistencia a la helada

EN 539-1 Impermeabilidad

EN 1024 Características geométricas

EN 1304 Conforme a la norma europea

PRODUCTO ALSECCO sin silicona